CYB120 風機規格書

* 台灣製造
* 絕緣等級: F 級
* 過載保護: 單相馬達

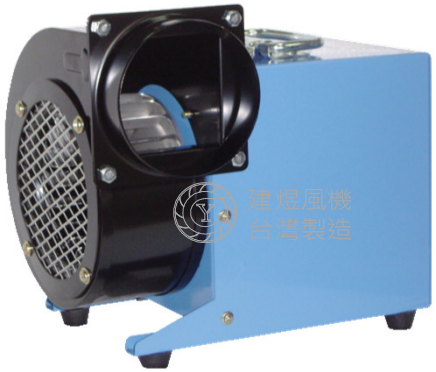

單位: mm(公釐)

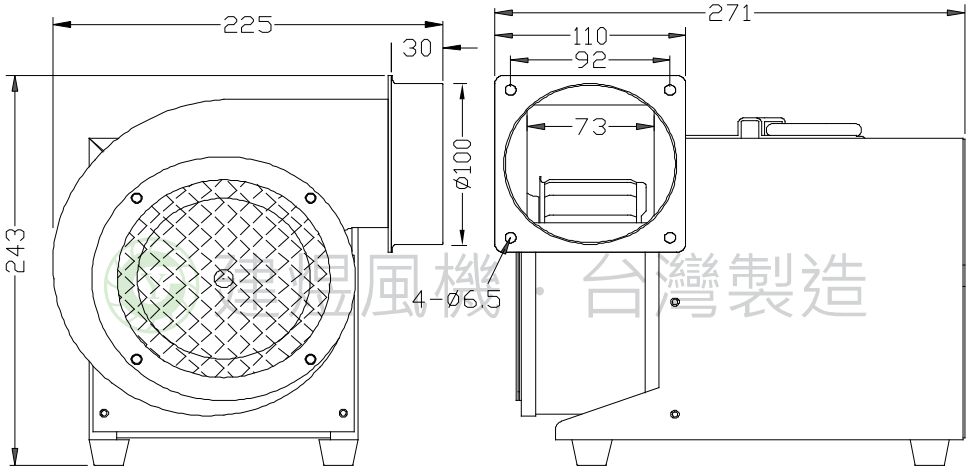

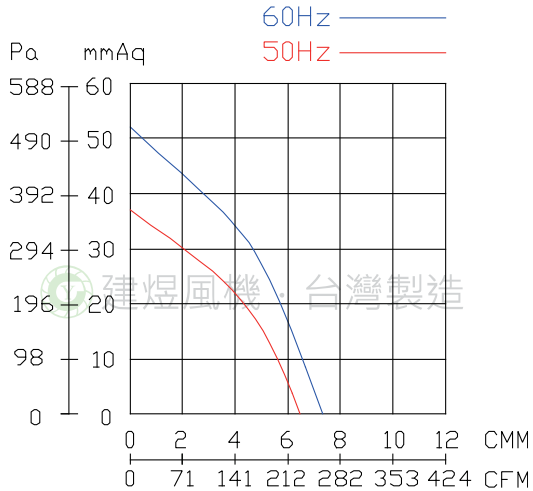

型號	電壓	頻率	相數	極數	電流	馬力	轉速	最大風量			最大靜壓			重量
Model	Rated Voltage	Frequency	Phase	Pole	Current	Power	Speed	Max. Air Flow			Max. Pressure			Weight
	V	Hz	Ø	P	A	Watt/HP	R.P.M.	CMM	CMH	CFM	mmAq	inchAq	Pa	KG
CYB120	110/220	50	1	2	1.2 / 0.6	1/8 HP	2850	6.6	396	233	36	1.42	353	5.8
		60			1.4 / 0.72		3330	7.6	456	268	51	2.01	500	

建煜工業股份有限公司
CAM YORK INDUSTRIAL CO.,LTD.
413 台灣台中市霧峰區錦州路308巷9號

TEL:04-23322627
FAX:04-23322629
E-mail: blower-cy@umail.hinet.net
http://www.blower.com.tw/