CYH1A 風機規格書

CYH1A

台灣製造

單位: mm(公釐)

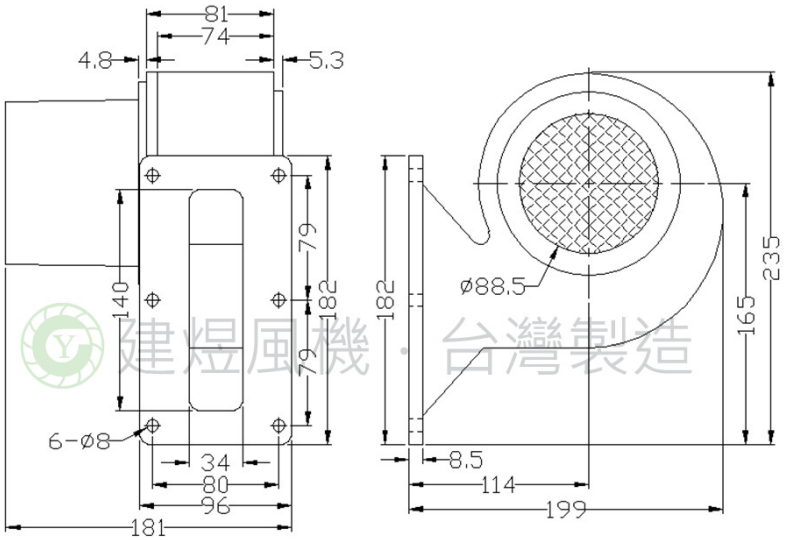

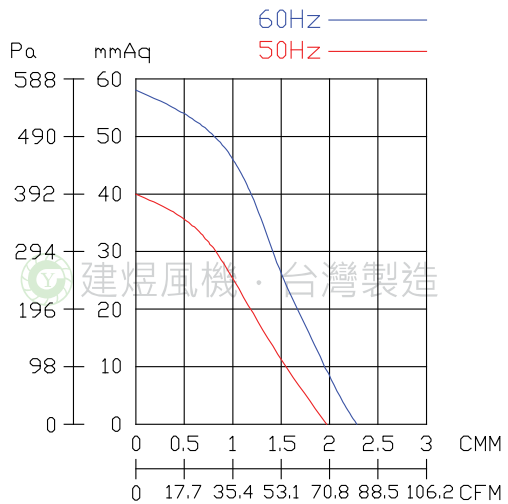

建煜風機・台灣製造

型號	風輪型態	出風口徑	相數	極數	馬力	電壓	頻率	電流	轉速	最大風量			最大靜壓			重量
Model	Impeller Type	Outlet	Phase	Pole	Power	Rated Voltage	Frequency	Current	Speed	Max. Air Flow			Max. Pressure			Net Weight
		mm	Ø	P	HP	V	Hz	A	r.p.m.	CMM	m3/h	CFM	mmAq	inchAq	Pa	KG
CYH1A	多翼式風輪	95x180	3	2	1/8	220/380	50	0.4 / 0.25	2800	1.9	114	67	40	1.58	392	4.3
							60	0.3 / 0.2	3000	2.3	138	81	58	2.29	568	
			1			110/220	50	1.4 / 0.7	2800	1.9	114	67	40	1.58	392	
							60	1 / 0.5	3000	2.3	138	81	58	2.29	568	

建煜工業股份有限公司
CAM YORK INDUSTRIAL CO.,LTD.
413 台灣台中市霧峰區錦州路308巷9號

TEL:04-23322627
FAX:04-23322629
E-mail: blower-cy@umail.hinet.net
http://www.blower.com.tw/